ТИПОВІ ДІАГРАМИ НАЛАШТУВАННЯ

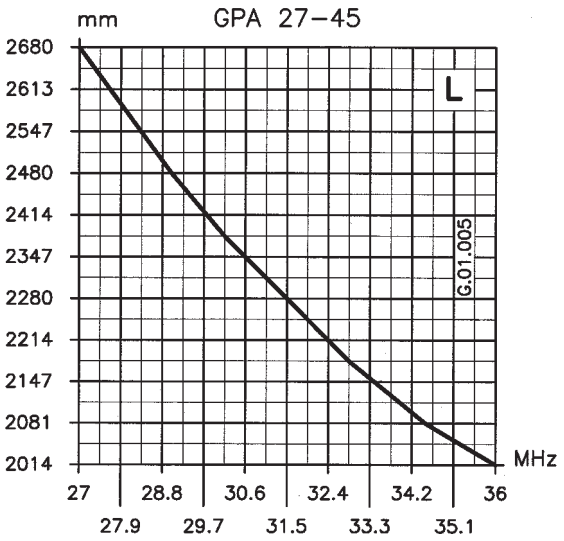

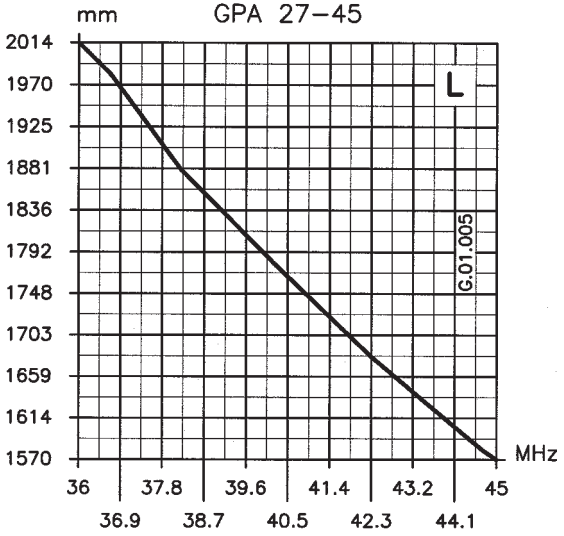

ПРИМІТКА:

- Рекомендується використовувати криві як орієнтир і точно налаштувати за допомогою SWR-метра.

© Авторське право SIRIO antenne - Технічні дані можуть змінюватися - Надруковано в ITALY - Rev. 31/07/1997 - Код ID174

Модель GPA 27-45

Антена з противагою 27-45 MHz

Посібник з встановлення

ОПИС

1/4 λ Антена з противагою для базових станцій, що працює на 27-45 MHz за допомогою доданої схеми налаштування. Виготовлено повністю з корозійностійкого алюмінію і змонтовано на міцна основа з литого металу, що забезпечує просту та безпечну установку і дуже добрі характеристики.

ХАРАКТЕРИСТИКИ

Електричні дані

Тип	:	1/4 λ Противага
Діапазон частот	:	27-45 MHz, налаштовується за схемою
Імпеданс	:	50 Ω Несиметричний
Випромінювання	:	Всенаправлена
Поляризація	:	Вертикальна
Підсилення	:	0 dBd - 2.14 dBi
Смуга при V.S.W.R. 2:1	:	2.5 MHz при 27 MHz
V.S.W.R. на рез. ч.	:	≤ 1.2 : 1
Макс. потужність	:	1000 Ватт
Живлення / положення	:	Прямий / центр
Підключення	:	UHF гніздо

Механічні дані

Матеріали	:	Алюміній, хромована латунь, нейлон, нержавіюча сталь
Навант. вітру / стійк.	:	126 N при 150 Km/h / 130 Km/h
Вітрова поверхня	:	0.11 m^2
Висота (прибл.)	:	4730 mm
Вага (прибл.)	:	1250 gr
Довж. радіала (прибл.)	:	2680 mm
Монтажна щогла	:	∅ 35-40 mm

ТИПОВА ХАРАКТЕРИСТИКА S.W.R.

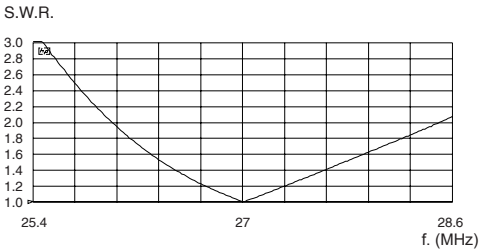

ІНСТРУКЦІЯ З МОНТАЖУ

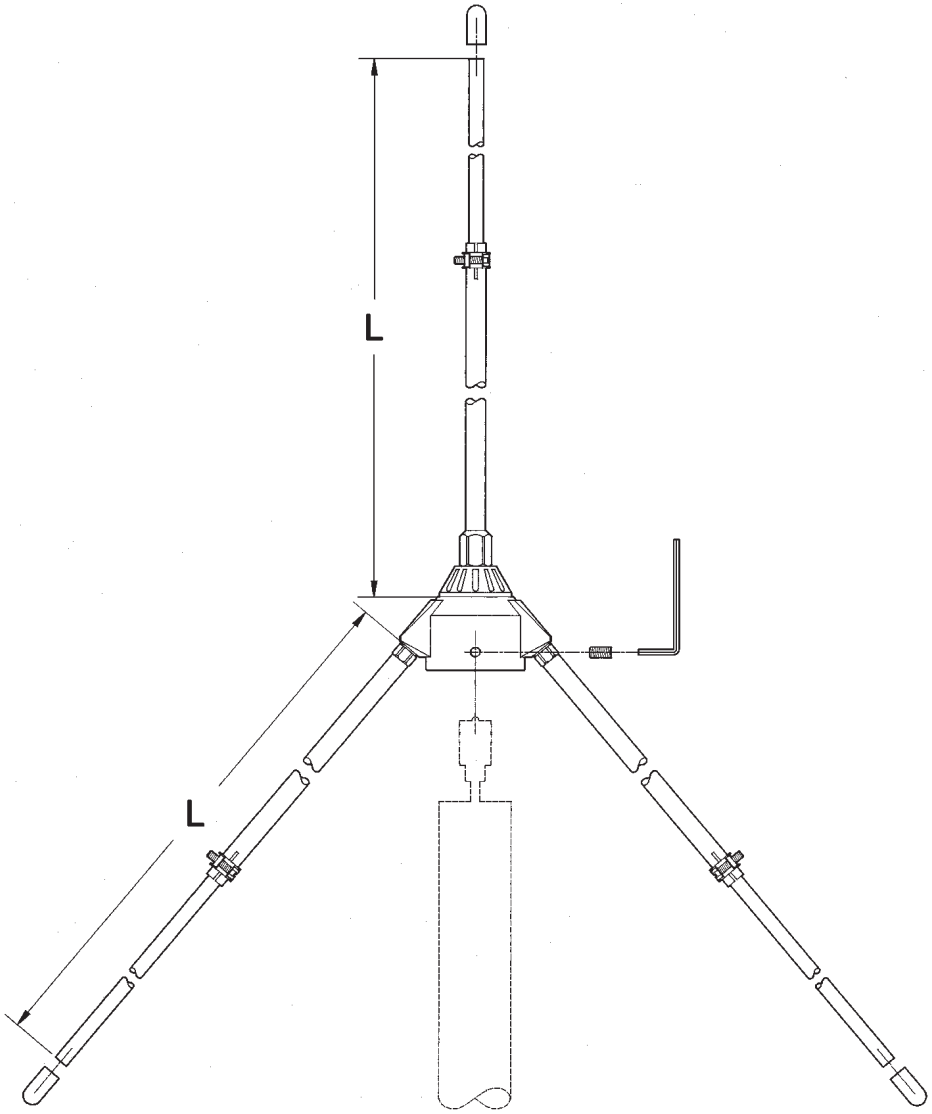

ТИПОВІ ДІАГРАМИ НАЛАШТУВАННЯ

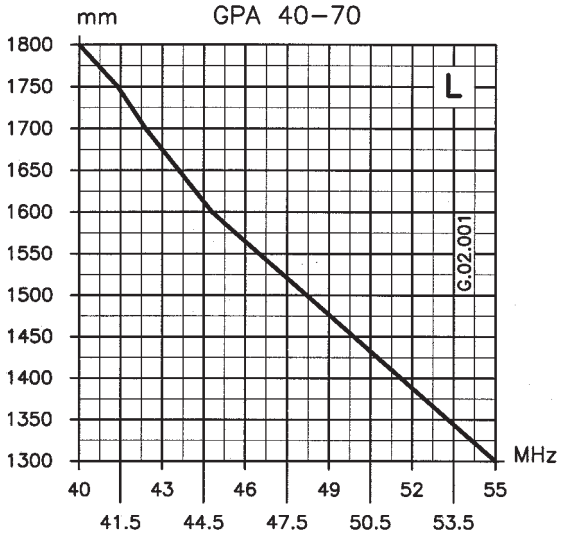

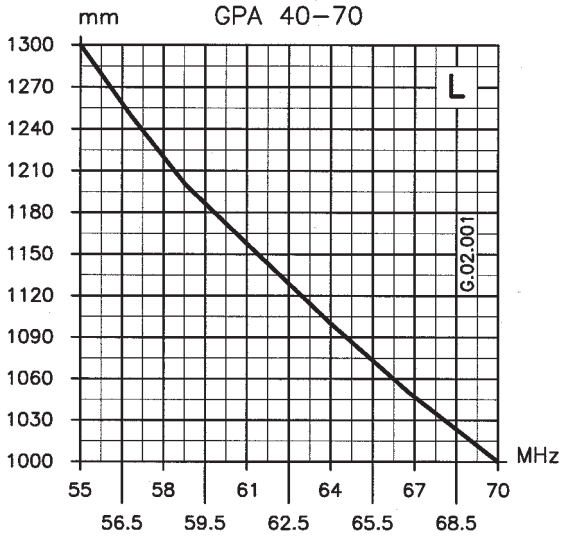

ПРИМІТКА:

- Рекомендується використовувати криві як орієнтир і точно налаштувати за допомогою SWR-метра.

© Авторське право SIRIO antenne - Технічні дані можуть змінюватися - Надруковано в ITALY - Rev. 02/07/1998 - Код ID175

Модель GPA 40-70

VHF антена з противагою 40-70 MHz

Посібник з встановлення

ОПИС

1/4 λ Антена з противагою для базових станцій, що працює на 40-70 MHz за допомогою доданої схеми налаштування. Виготовлено повністю з корозійностійкого алюмінію і змонтовано на міцна основа з литого металу, що забезпечує просту та безпечну установку і дуже добрі характеристики.

ХАРАКТЕРИСТИКИ

Електричні дані

Тип	:	1/4 λ Противага
Діапазон частот	:	40-70 MHz, налаштовується за схемою
Імпеданс	:	50 Ω Несиметричний
Випром. (H-площина)	:	360° Всенаправлена
Випром. (E-площина)	:	Ширина -3 dB = 86 °
Кут випромінювання, град.	:	0°
Поляризація	:	Вертикальна
Підсилення	:	0 dBd - 2.15 dBi
Смуга при V.S.W.R. 2:1	:	3.5 MHz при 40 MHz
V.S.W.R. на рез. част.	:	≤ 1.2 : 1
Макс. потужність	:	1000 Ватт
Живлення / положення	:	Прямий / центр
Підключення	:	UHF гніздо

Механічні дані

Матеріали	:	Алюміній, хромована латунь, нейлон, нержавіюча сталь
Навант. вітру / стійк.	:	85 N при 150 Km/h / 150 Km/h
Вітрова поверхня	:	0.07 m²
Висота (прибл.)	:	3200 мм
Вага (прибл.)	:	935 gr
Довж. радіала (прибл.)	:	1800 mm
Монтажна щогла	:	∅ 35-40 mm

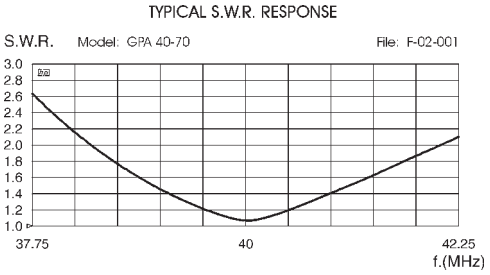

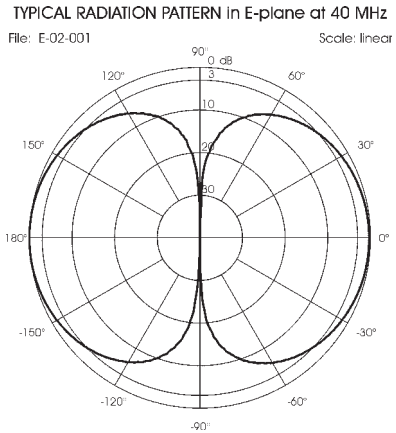

ID175

ІНСТРУКЦІЯ З МОНТАЖУ

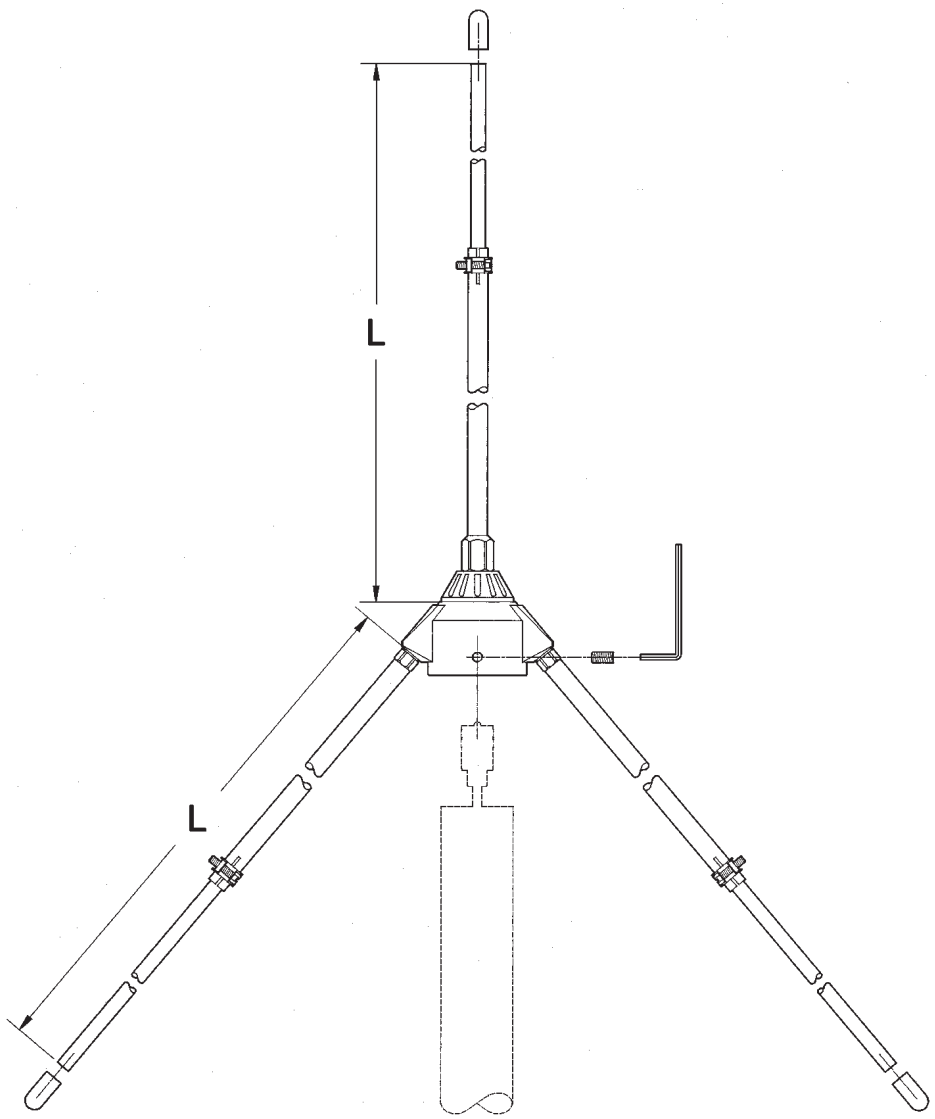

ТИПОВІ ДІАГРАМИ НАЛАШТУВАННЯ

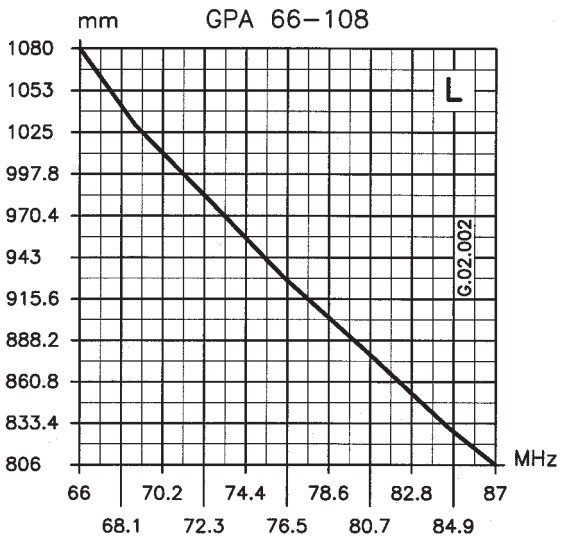

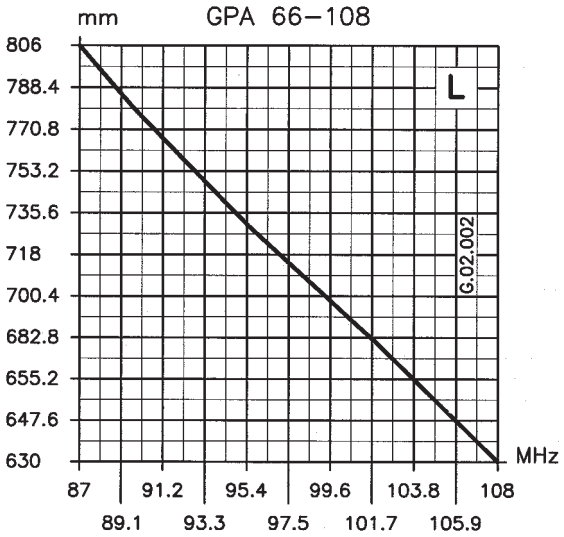

ПРИМІТКА:

- Рекомендується використовувати криві як орієнтир і точно налаштувати за допомогою SWR-метра.

© Авторське право SIRIO antenne - Технічні дані можуть змінюватися - Надруковано в ITALY - Rev. 02/07/1998 - Код ID176

Модель GPA 66-108

VHF антена з противагою 66-108 MHz

Посібник з встановлення

ОПИС

1/4 λ Антена з противагою для базових станцій, що працює на 66-108 MHz за допомогою доданої схеми налаштування. Виготовлено повністю з корозійностійкого алюмінію і змонтовано на міцна основа з литого металу, що забезпечує просту та безпечну установку і дуже добрі характеристики.

ХАРАКТЕРИСТИКИ

Електричні дані

Тип	:	1/4 λ Противага
Діапазон частот	:	66-108 MHz, налаштовується за схемою
Імпеданс	:	50 Ω Несиметричний
Випром. (H-площина)	:	360° Всенаправлена
Випром. (E-площина)	:	Ширина -3 dB = 86 °
Кут випромінювання, град.	:	0°
Поляризація	:	Вертикальна
Підсилення	:	0 dBd - 2.14 dBi
Смуга при V.S.W.R. 2:1	:	6.5 MHz при 66 MHz
V.S.W.R. на рез. част.	:	≤ 1.2 : 1
Макс. потужність	:	500 Ватт
Живлення / положення	:	Прямий / центр
Підключення	:	UHF гніздо

Механічні дані

Матеріали	:	Алюміній, хромована латунь, нейлон, нержавіюча сталь
Навант. вітру / стійк.	:	54 N при 150 Km/h / 150 Km/h
Вітрова поверхня	:	0.05 m^2
Висота (прибл.)	:	1930 mm
Вага (прибл.)	:	700 gr
Довж. радіала (прибл.)	:	1080 mm
Монтажна щогла	:	∅ 35-40 mm

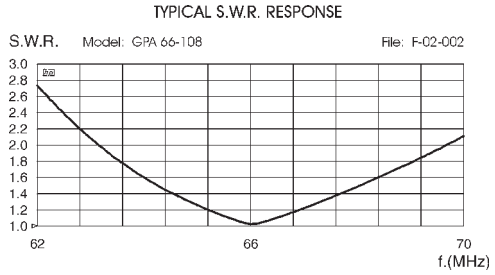

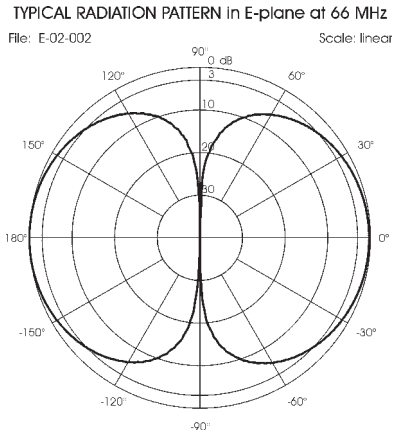

ІНСТРУКЦІЯ З МОНТАЖУ

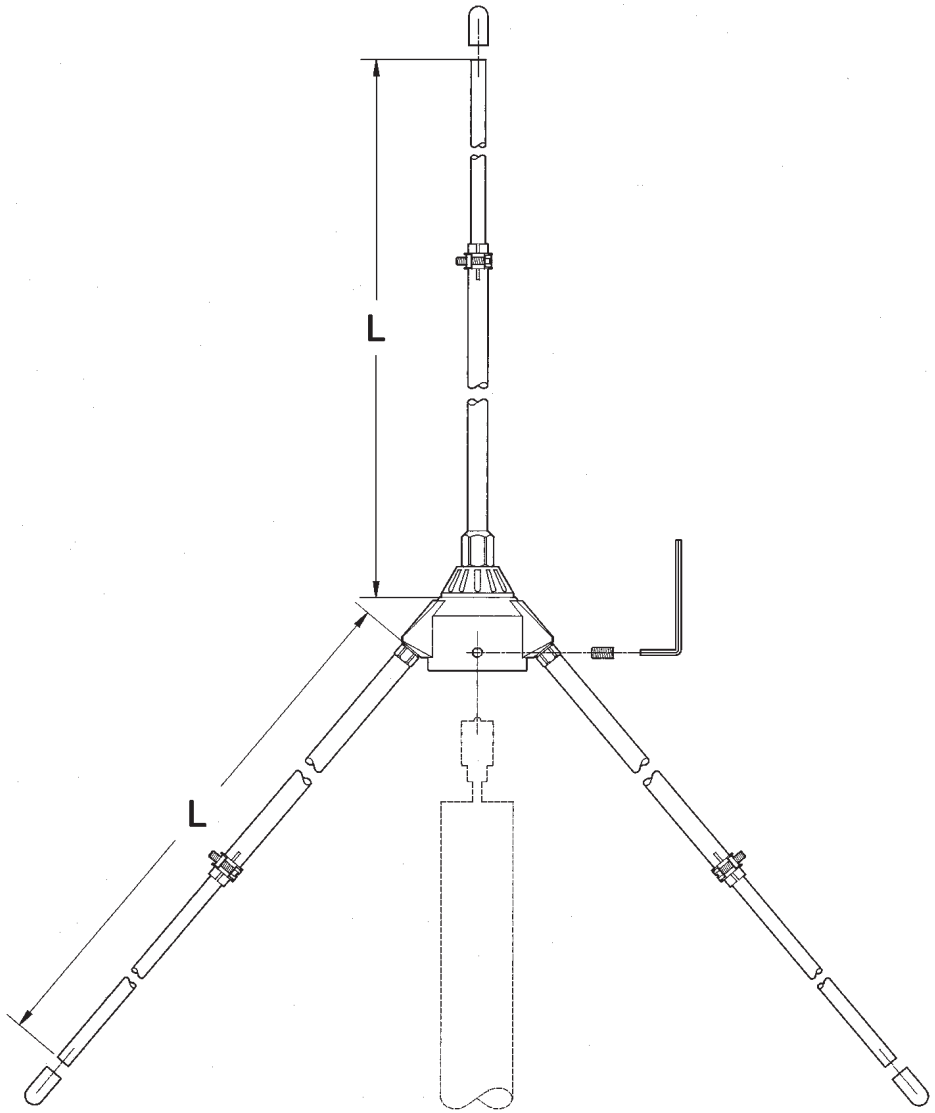

ТИПОВІ ДІАГРАМИ НАЛАШТУВАННЯ

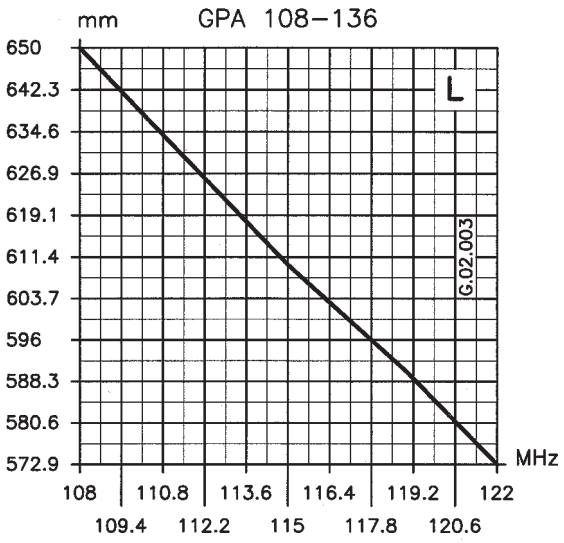

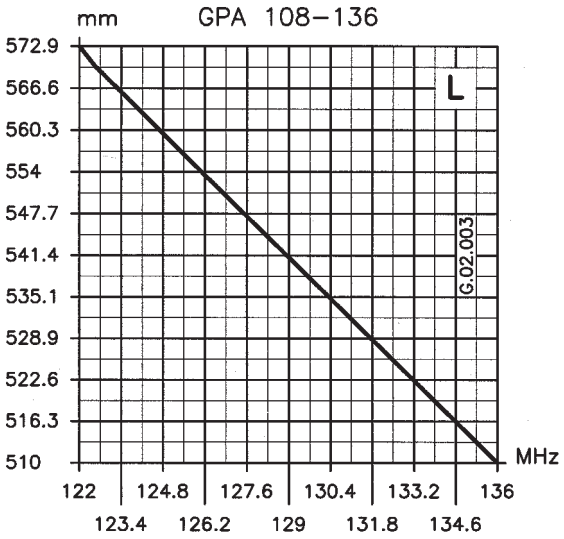

ПРИМІТКА:

- Рекомендується використовувати криві як орієнтир і точно налаштувати за допомогою SWR-метра.

© Авторське право SIRIO antenne - Технічні дані можуть змінюватися - Надруковано в ITALY - Rev. 02/07/1998 - Код ID177

Модель GPA 108-136

VHF антена з противагою 108-136 MHz

Посібник з встановлення

ОПИС

1/4 λ Антена з противагою для базових станцій, що працює на 108-136 MHz за допомогою доданої схеми налаштування. Виготовлено повністю з корозійностійкого алюмінію і змонтовано на міцна основа з литого металу, що забезпечує просту та безпечну установку і дуже добрі характеристики.

ХАРАКТЕРИСТИКИ

Електричні дані

Тип	:	1/4 λ Противага
Діапазон частот	:	108-136 MHz, налаштовується за схемою
Імпеданс	:	50 Ω Несиметричний
Випром. (H-площина)	:	360° Всенаправлена
Випром. (E-площина)	:	Ширина -3 dB = 86 °
Кут випромінювання, град.	:	0°
Поляризація	:	Вертикальна
Підсилення	:	0 dBd - 2.15 dBi
Смуга при V.S.W.R. 2:1	:	12 MHz при 108 MHz
V.S.W.R. на рез. част.	:	≤ 1.2 : 1
Макс. потужність	:	500 Ватт
Живлення / положення	:	Прямий / центр
Підключення	:	UHF гніздо

Механічні дані

Матеріали	:	Алюміній, хромована латунь, нейлон, нержавіюча сталь
Навант. вітру / стійк.	:	35 N при 150 Km/h / 150 Km/h
Вітрова поверхня	:	0.03 m^2
Висота (прибл.)	:	1185 mm
Вага (прибл.)	:	565 gr
Довж. радіала (прибл.)	:	650 mm
Монтажна щогла	:	∅ 35-40 mm

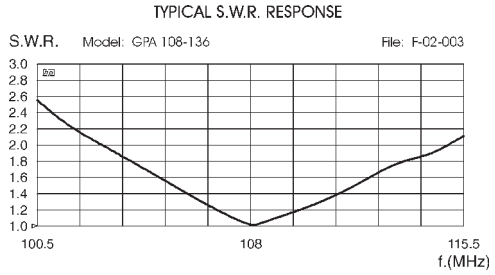

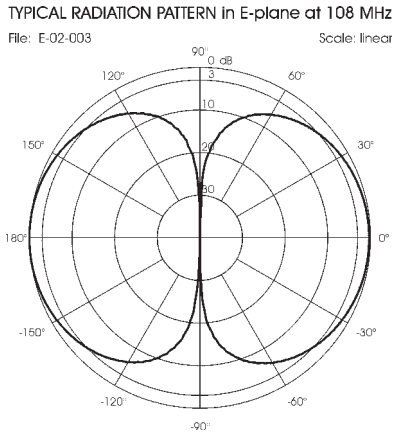

ІНСТРУКЦІЯ З МОНТАЖУ

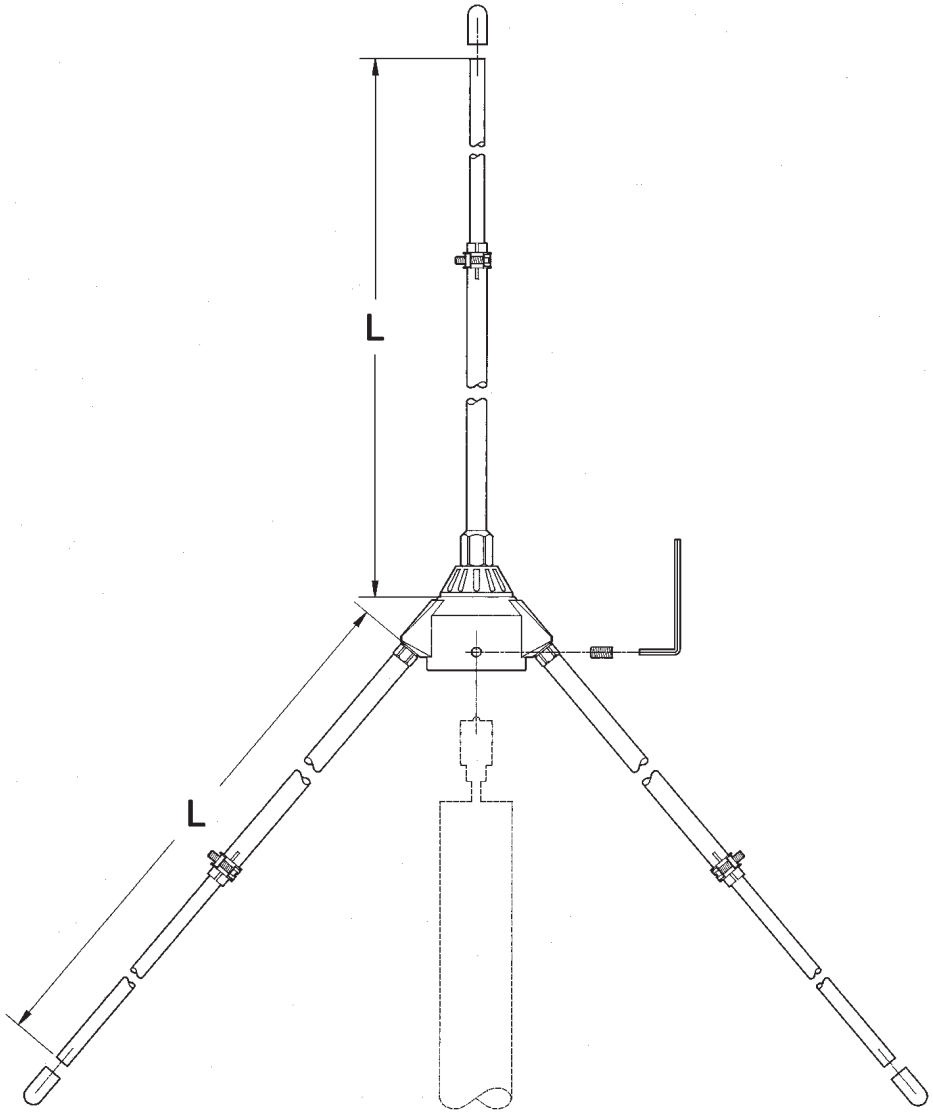

ТИПОВІ ДІАГРАМИ НАЛАШТУВАННЯ

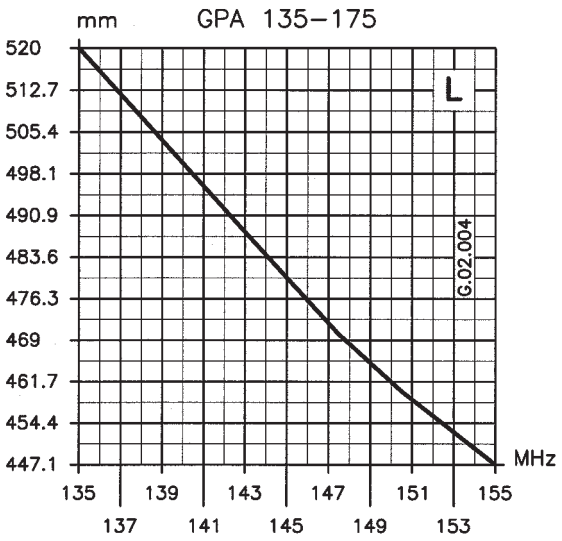

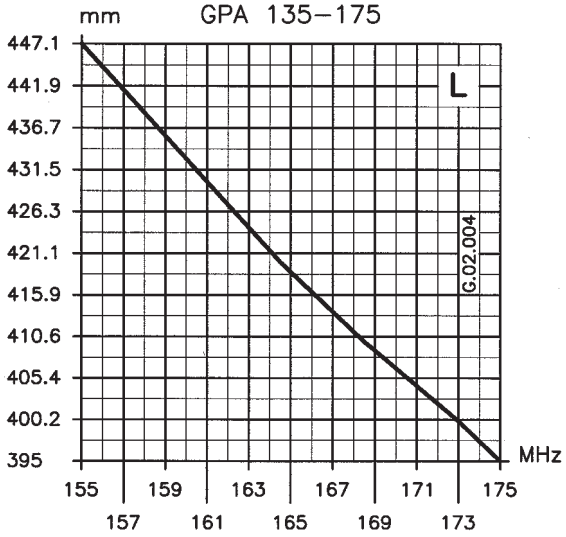

ПРИМІТКА:

- Рекомендується використовувати криві як орієнтир і точно налаштувати за допомогою SWR-метра.

© Авторське право SIRIO antenne - Технічні дані можуть змінюватися - Надруковано в ITALY - Rev. 02/07/1998 - Код ID178

Модель GPA 135-175

VHF антена з противагою 135-175 MHz

Посібник з встановлення

ОПИС

1/4 λ Антена з противагою для базових станцій, що працює на 135-175 MHz за допомогою доданої схеми налаштування. Виготовлено повністю з корозійностійкого алюмінію і змонтовано на міцна основа з литого металу, що забезпечує просту та безпечну установку і дуже добрі характеристики.

ХАРАКТЕРИСТИКИ

Електричні дані

Тип	:	1/4 λ Противага
Діапазон частот	:	135-175 MHz, налаштовується за схемою
Імпеданс	:	50 Ω Несиметричний
Випром. (H-площина)	:	360° Всенаправлена
Випром. (E-площина)	:	Ширина -3 dB = 86 °
Кут випромінювання, град.	:	0°
Поляризація	:	Вертикальна
Підсилення	:	0 dBd - 2.15 dBi
Смуга при V.S.W.R. 2:1	:	13 MHz при 135 MHz
V.S.W.R. на рез. част.	:	≤ 1.2 : 1
Макс. потужність	:	300 Ватт
Живлення / положення	:	Прямий / центр
Підключення	:	UHF гніздо

Механічні дані

Матеріали	:	Алюміній, хромована латунь, нейлон, нержавіюча сталь
Навант. вітру / стійк.	:	29 N при 150 Km/h / 180 Km/h
Вітрова поверхня	:	0.03 m^2
Висота (прибл.)	:	960 mm
Вага (прибл.)	:	520 gr
Довж. радіала (прибл.)	:	520 mm
Монтажна щогла	:	∅ 35-40 mm

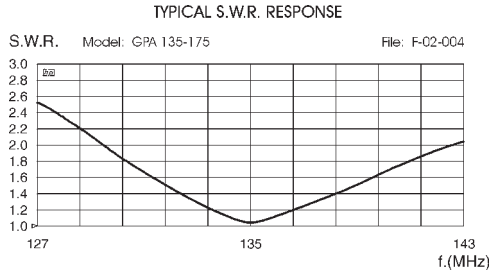

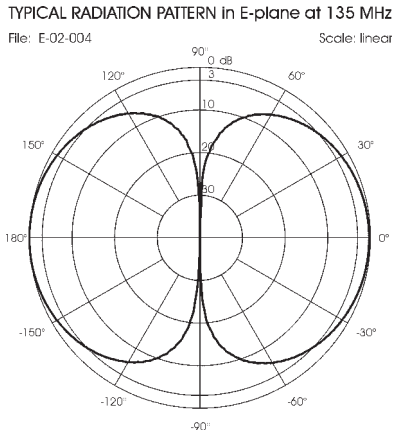

ID178

ІНСТРУКЦІЯ З МОНТАЖУ

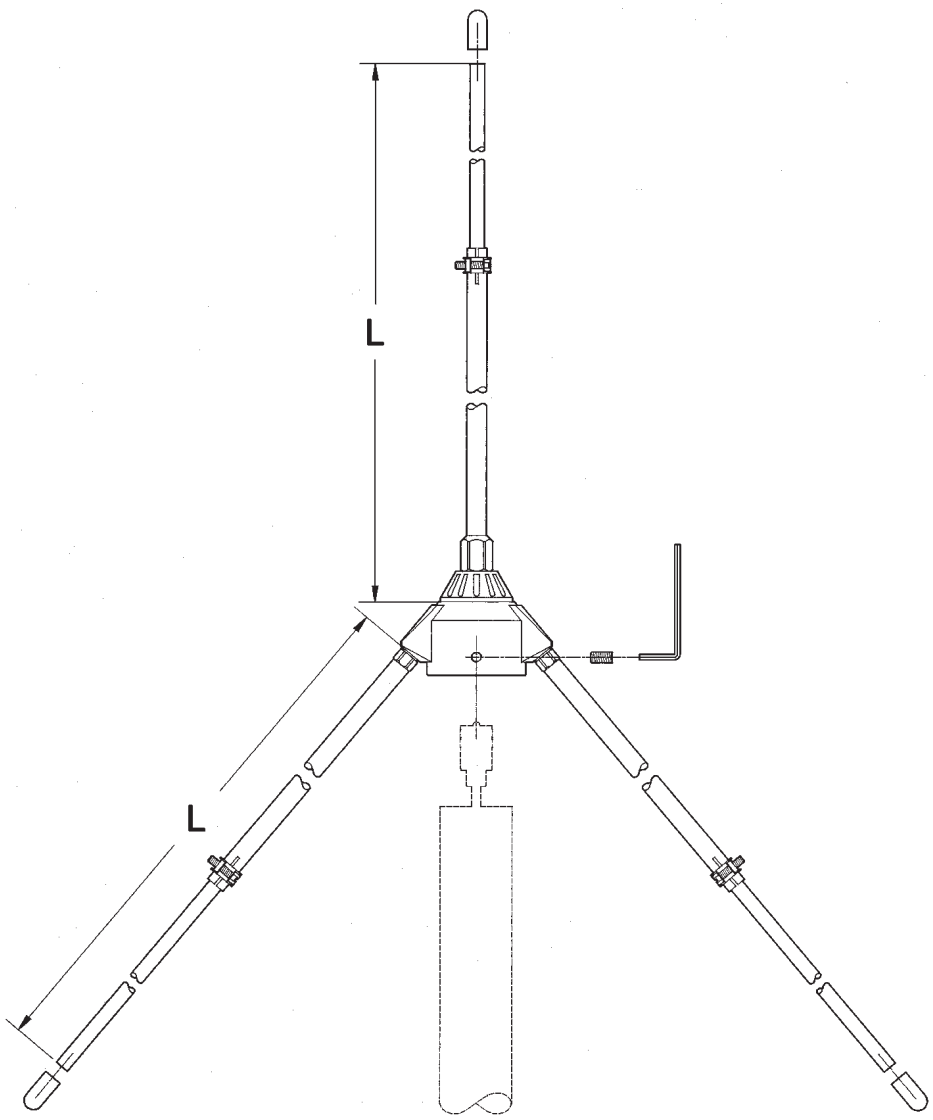

ТИПОВІ ДІАГРАМИ НАЛАШТУВАННЯ

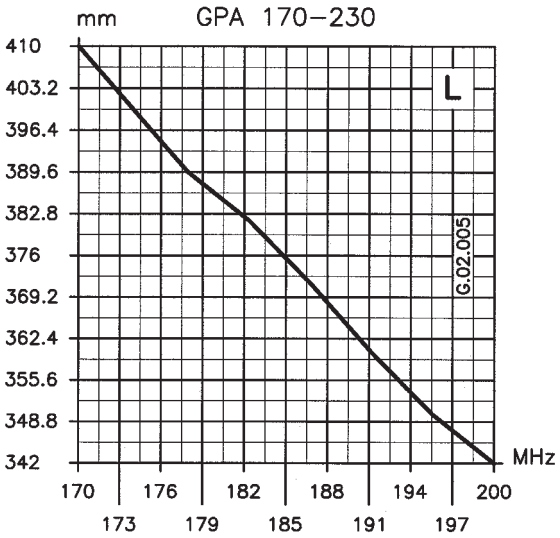

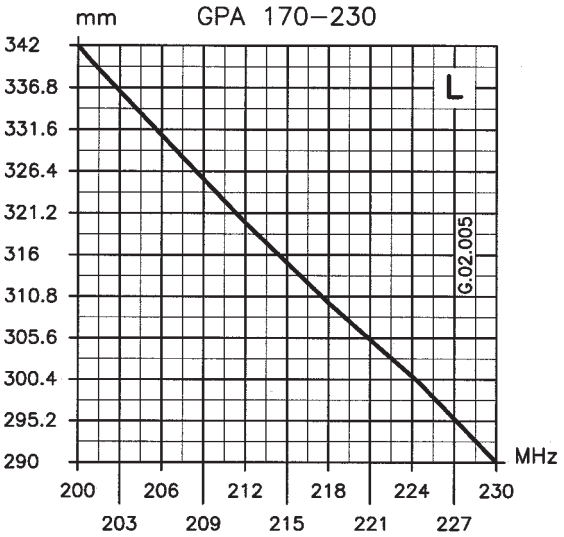

ПРИМІТКА:

- Рекомендується використовувати криві як орієнтир і точно налаштувати за допомогою SWR-метра.

© Авторське право SIRIO antenne - Технічні дані можуть змінюватися - Надруковано в ITALY - Rev. 02/07/1998 - Код ID179

Модель GPA 170-230

VHF антена з противагою 170-230 MHz

Посібник з встановлення

ОПИС

1/4 λ Антена з противагою для базових станцій, що працює на 170-230 MHz за допомогою доданої схеми налаштування. Виготовлено повністю з корозійностійкого алюмінію і змонтовано на міцна основа з литого металу, що забезпечує просту та безпечну установку і дуже добрі характеристики.

ХАРАКТЕРИСТИКИ

Електричні дані

Тип	:	1/4 λ Противага
Діапазон частот	:	170-230 MHz, налаштовується за схемою
Імпеданс	:	50 Ω Несиметричний
Випром. (H-площина)	:	360° Всенаправлена
Випром. (E-площина)	:	Ширина -3 dB = 86 °
Кут випромінювання, град.	:	0°
Поляризація	:	Вертикальна
Підсилення	:	0 dBd - 2.15 dBi
Смуга при V.S.W.R. 2:1	:	19 MHz при 170 MHz
V.S.W.R. на рез. част.	:	≤ 1.2 : 1
Макс. потужність	:	300 Ватт
Живлення / положення	:	Прямий / центр
Підключення	:	UHF гніздо

Механічні дані

Матеріали	:	Алюміній, хромована латунь, нейлон, нержавіюча сталь
Навант. вітру / стійк.	:	24 N при 150 Km/h / 180 Km/h
Вітрова поверхня	:	0.02 m^2
Висота (прибл.)	:	760 mm
Вага (прибл.)	:	480 gr
Довж. радіала (прибл.)	:	410 mm
Монтажна щогла	:	∅ 35-40 mm

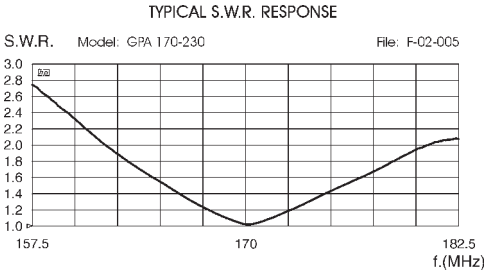

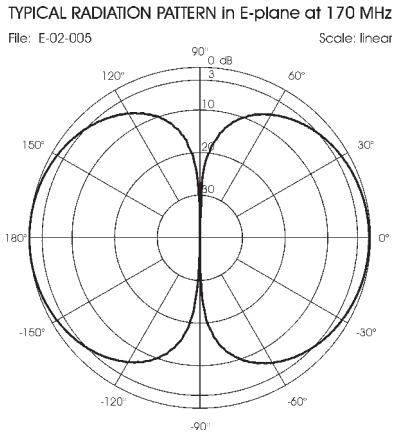
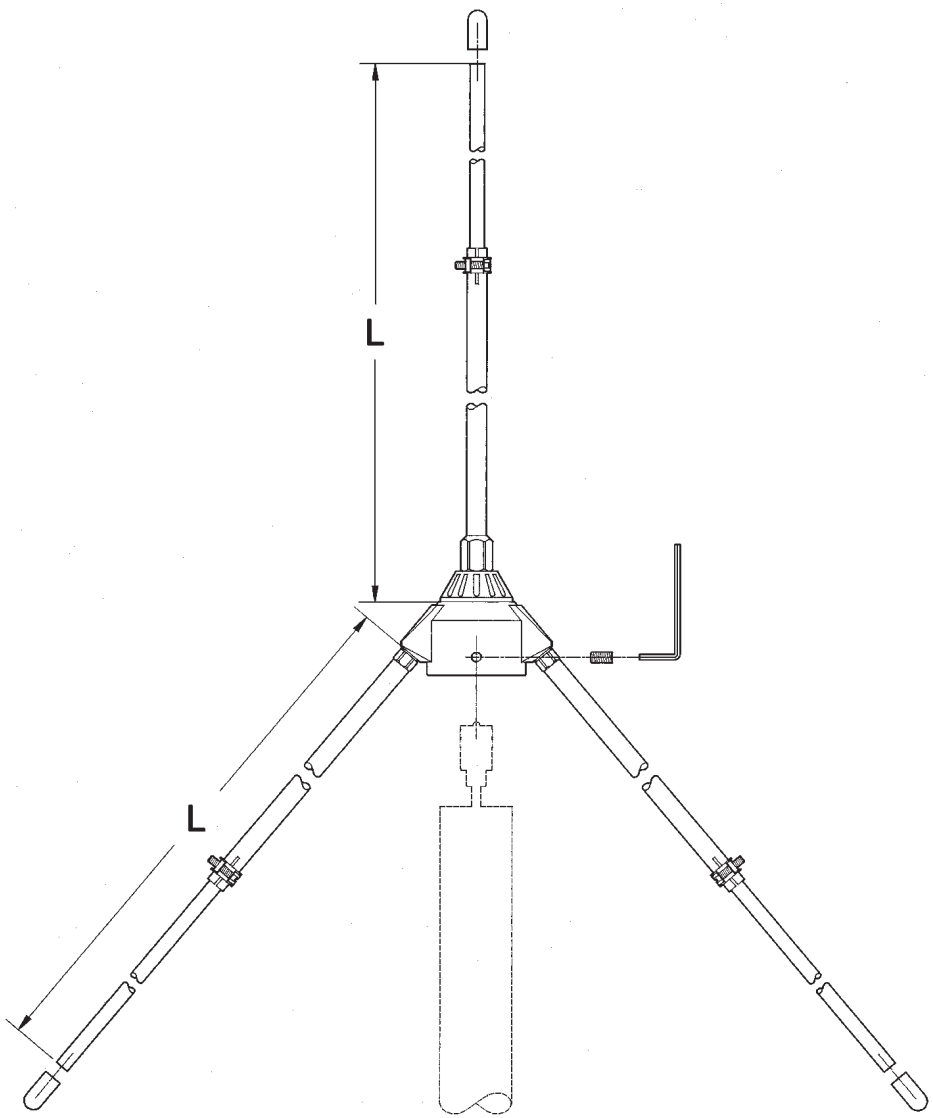
ІНСТРУКЦІЯ З МОНТАЖУ